Shuttle-2

【主な仕様】

公称電圧： 25.9V

公称容量（Typ.）： 85,200mAh（≒2.2kWh）

出力電流（Max.）： 58A

外形寸法： 349mm × 312mm × 122mm

質量： 約22kg

認証・規格（Cell）： UL1642, SBA S1101

認証・規格（Pack）： UN38.3（申請予定), PSE非該当

データ通信規格：I2C

その他： STOBA® Technology

高電圧・大容量システムのご提案

One By One System による大容量システムの他、データ通信（I2C）機能により、Battery System Control Unit (Master)が、各Battery (Slave)の状態をリアルタイムにモニターできるので、直列及び並列に電池パックを連結し制御することができるようになります。お客様のニーズに合わせ、高電圧・高容量の電池システムをフレキシブルに構築することができます。

ONE BY ONE CONTROL SYSTEM

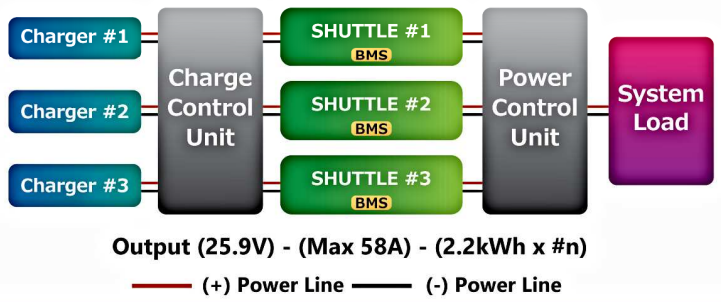

PARELLEL CONTROL SYSTEM

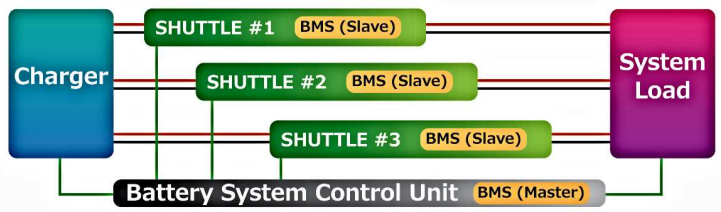

SERIES CONTROL SYSTEM

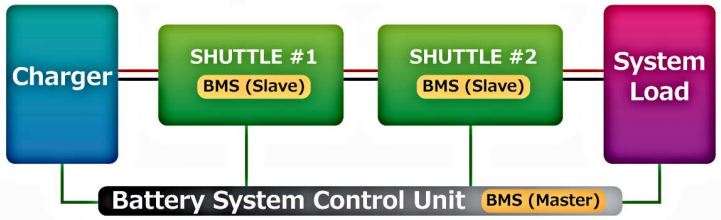

注）当書面における仕様・外観は、改善・改良等のため、通知することなく変更する場合がありますので、予めご了承ください。

DM-SHUTTLE2-20150222-1

J.S. Power Co.,Ltd.
www.jspower.com.tw